FAX 通信

2009 年 7 月 1 日発行　No. 02-12　　From KOTANI
ホームページ http://www.kotanikk.com

新シール概論（12）（特別号 7）

ISO 3601-4 Fluid power systems－O-rings－Part4 Anti-extrusion rings(backup rings)
この規格の最新版も発行されています。(2) 修正版 2008-06-01 です。
内容は、O リングのはみ出し防止用に使用するバックアップリングです。
　今回から、形状も一種類追加され、計５種類となりました。
形状と名称
１）スパイラル･タイプ（T1）　２）バイアスカット･タイプ（angle cut）(T2)
３）エンドレス･タイプ（T3）　４）バイアスカット･凹面･タイプ(angle cut concave)(T4)
５）エンドレス･凹面･タイプ（solid concave）(T5)
　これらの形状は、すでに JIS B 2407 に決めています３種類（スパイラル、バイアスカット、エンドレス）に concave が追加になりました。凹面タイプと訳しておきます。
（訳語は正式では、ありませんので、注意ください。今後発行される該当 JIS 規格で、正式に決定されると思います。）
国内では、バイアスと呼んでいるものは、今回 angle cut,　またエンドレスは solid となっています。凹面形状を下図に示します。

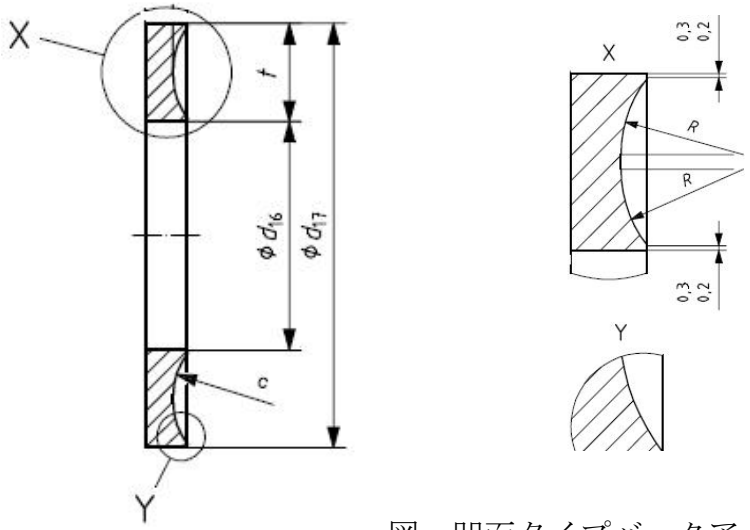

図　凹面タイプバックアップリング(concave type)(T5)
（ISO 規格より、引用）

T4 はこの T5 にバイアスカットした製品になります。次回には、形状と使用可能の温度や圧力と材料についても説明します。(続く)

「DONIT TESNIT」新製品
GMD：アラミド繊維＋グラファイト＋NBR
用途：自動車、工業用高性能ジョイントシート
標準シートサイズ
大きさ：1000×1480,1500×1480,
　　1480×2000mm
厚さ　：　0.5,0.8,1.0,1.5,2.0,3.0mm
特徴　：耐高熱水性、耐蒸気性、耐油性に優れたガスケット材料で、化学工業用などに適しています。

コタニ株式会社
本社：神戸市中央区浜辺通 2-1-30
TEL:078-251-5300　FAX:078-252-1158

FAX 通信の記事についてのご意見や質問がございましたら下記の担当者に連絡ください。（担当：根本）
kenemoto@suite.plala.or.jp